２５．幼児男女組手

1 後　堅心（志新塾）
2 bye
3 近藤隆人（聖武館）
4 天野樹一（槇塚）
5 清水瑛仁（陶器北）
6 野口庵利（堺東）
7 小渡煌玄（本部）
8 潰崎陽太（富田林）

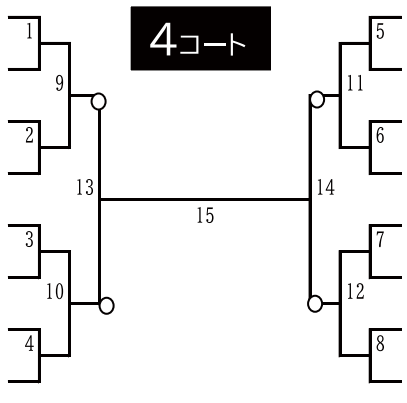

和正想生（槇塚）9
安藤大揮（清水）10
永村郁佳（志新塾）11
二宮昴（富田林）12
京谷咲茉（富田林）13
荻田結道（本部）14
bye 15
大北孝志朗（中町）16

○印入賞（メダル４名）

２６．小学１年生男子組手

1 辻本宏歩（聖武館）
2 玉泉璃響（羽曳野）
3 久保龍太郎（堺東）
4 岡安晃杜（西宮）
5 岩崎悠已（聖武館）
6 本田山幸大（槇塚）
7 横山友力（羽曳野）
8 柏原大雅（聖武館）
9 bye
10 松井侑己（堺東）

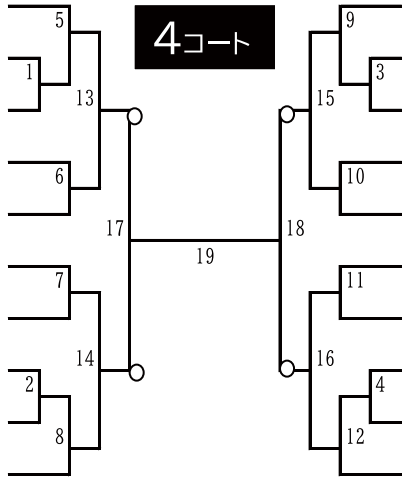

黒田怜生（聖武館）11
bye 12
吉塚楓益（清水）13
井創汰朗（聖武館）14
樋口晃大（羽曳野）15
縄田真優（羽曳野）16
中谷克茉（中町）17
福本理人（聖武館）18
bye 19
小松昴晴（初芝）20

○印入賞（メダル４名）