９．小学４年生形　初級　【Ｂコート】　表彰４名

準々決勝まで基本形・平安形、準決勝と決勝は自由形（1つの形でよい）

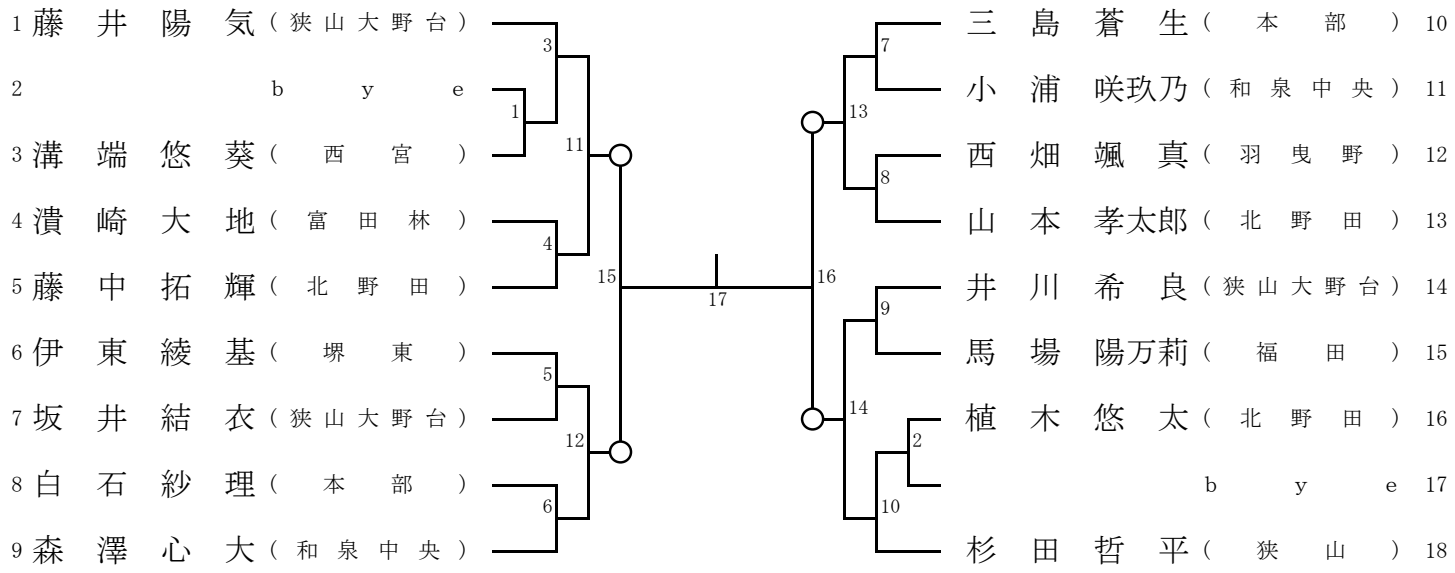

１０．小学４年生形　中級　【Ｂコート】　表彰４名
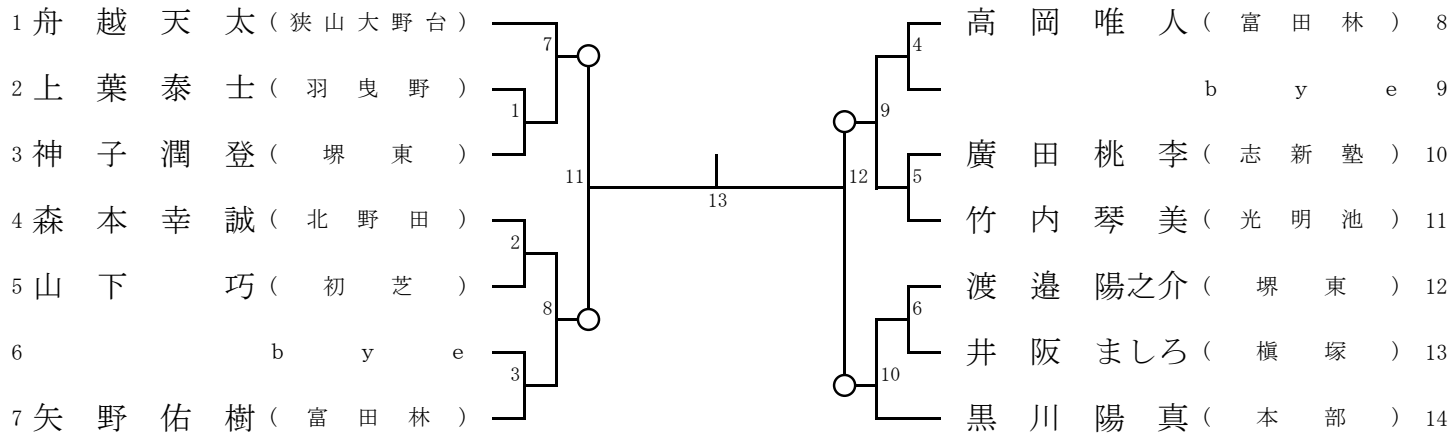
準々決勝まで基本形・平安形、準決勝と決勝は自由形（1つの形でよい）