８．小学３年生形　上級　【 Aコート 】　表彰４名
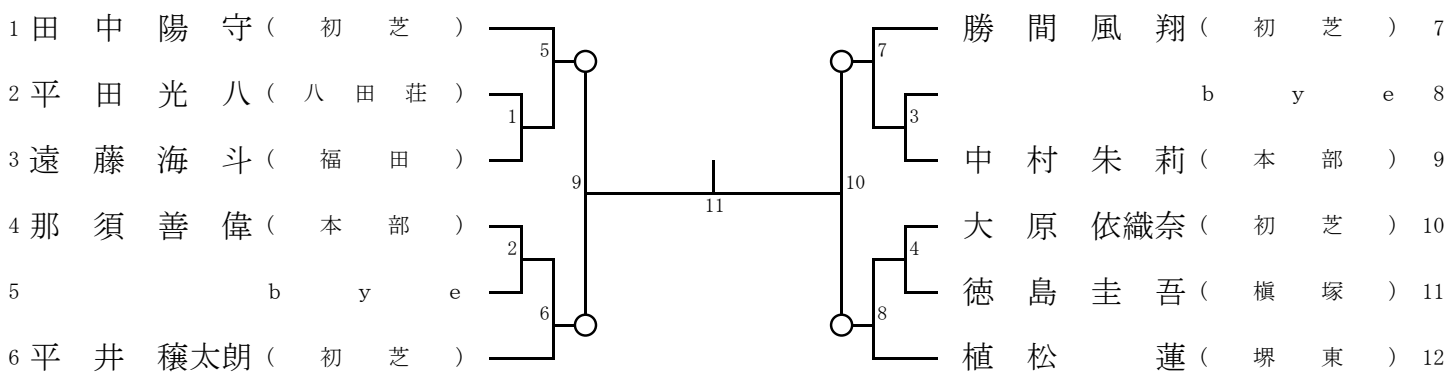
準々決勝まで基本形・平安形、準決勝と決勝は自由形（1つの形でよい）