５．小学２年生形　中級・上級　【Ａコート】　表彰４名

準々決勝まで基本形・平安形、準決勝と決勝は自由形（1つの形でよい）

1 澤　埜　煌　宗（本部）
2 谷口　秀（羽曳野）
3 水野穂月（槇塚）
4 落合皇羽（槇塚）
5 岡田陽菜太（狭山大野台）
6 森本悠誠（北野田）
7 高橋秀虎（糸東館わかば）
8 山下逸輝（初芝）
9 田中海秀（糸東館わかば）
10 鈴木那奈（槇塚）
11 西村悠雅（狭山大野台）

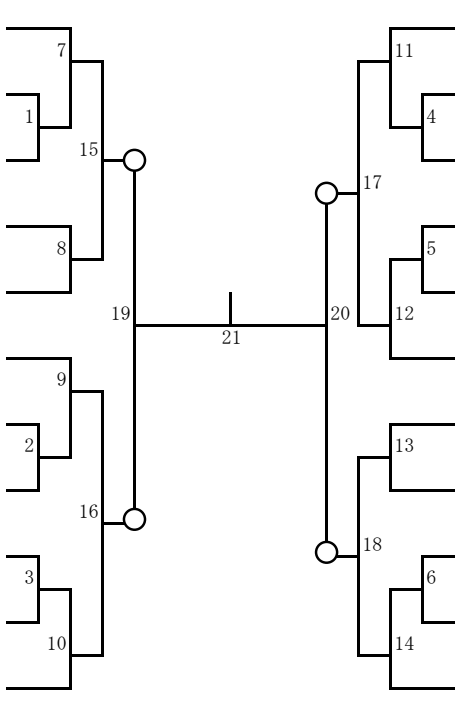

坂口　悠（羽曳野）12
寒川海岳（和泉中央）13
藤田綾祐（槇塚）14
川中紗希（狭山大野台）15
b y e 16
杉江柚稀（志新塾）17
笠井陽平（本部）18
本田山太一（狭山大野台）19
芝嵜蒼馬（羽曳野）20
城山ハナ（槇塚）21
大橋空祐瑠（初芝）22